Keresztmetszet

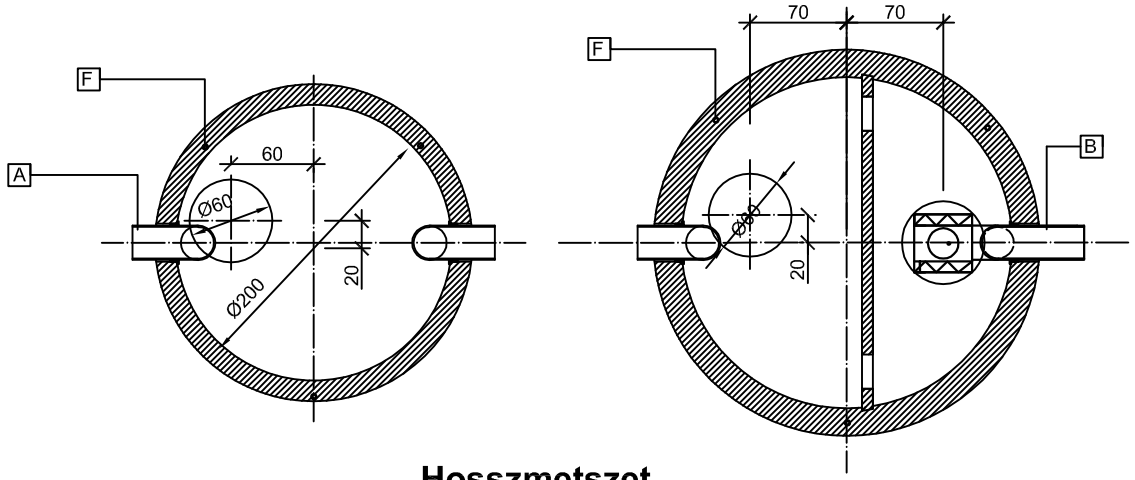

Hosszmetszet

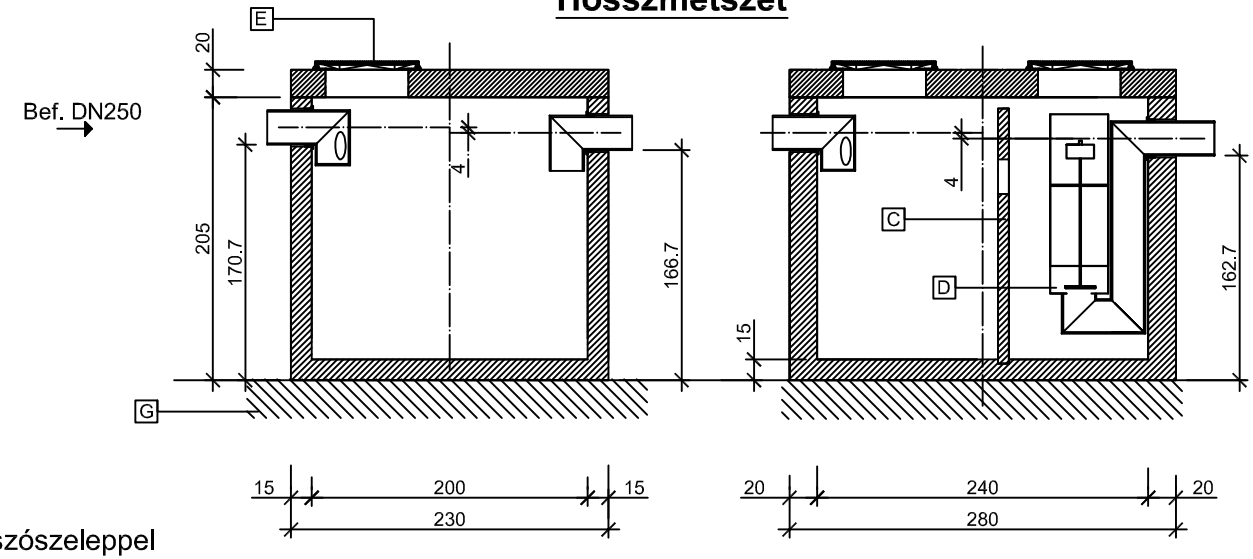

A Befolyó csőcsonk

B Kifolyó csőcsonk

C Válaszfal

D Leválasztó egység integrált biztonsági úszószeleppel

E Nyitható lebúvónyílás (B125 kN terhelésre)

F Beépített emelődübelek a mozgatáshoz

G Méretezett ágyazat

LOL SUPER 30 NF típusú olajleválasztó vasbeton műtárgy			
Teljesítmény: **30 liter/sec**	Műszaki specifikáció: **MSZ EN 858-1 : 2002/A1 : 2005**	[CM]	Sorszám: 44.
Tisztítási határérték: **5 mg/liter szerves oldószer extrakt** (SZOE)	**1-es sz. melléklet**		
Felhasználási terület: **Autómosók, gépparkok, mezőg.-i telepek**	Iszaptér térfogata = $Q_{\text{névleges}}$ x 300		
Rész tömeg: **Vb. aknafedlap: 1400kg, 2560kg; Fenékelem: 5990kg, 10300kg**	Összes tömeg: **20250 kg**		
Készült: Leier Hungária Kft. jánossomorjai telephelyén (9241 Jánossomorja, Óvári út)	Készítette: Bőti Gergő (mélyépítés, környezettechnika munkaelőkészítés)		

www.leier.hu