Keresztmetszet

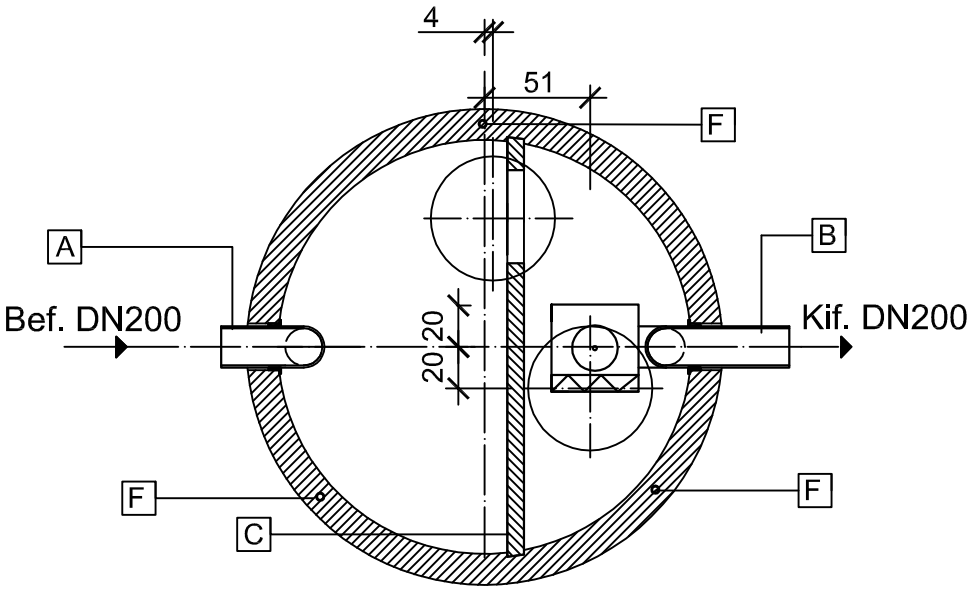

Hosszmetszet

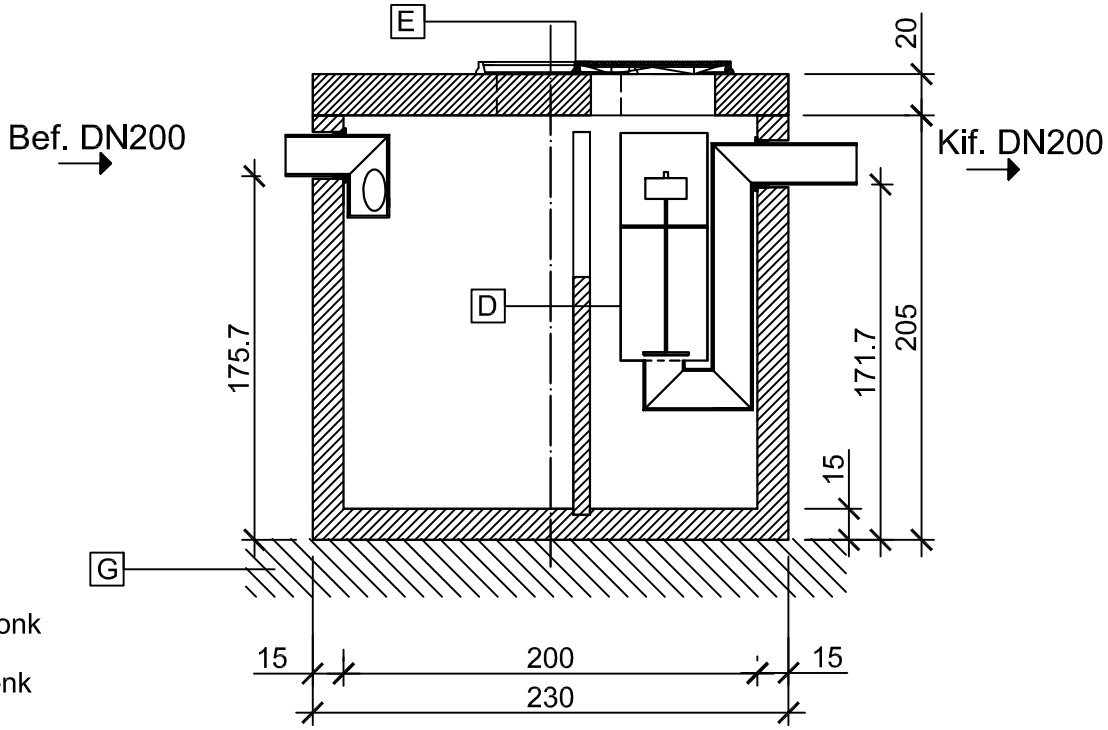

A Befolyó csőcsonk

B Kifolyó csőcsonk

C Válaszfal

D Leválasztó egység integrált biztonsági úszószeleppel

E Nyitható lebúvónyílás (B125 kN terhelésre)

F Beépített emelődübelek a mozgatáshoz

G Méretezett ágyazat

Leier

LOL SUPER 15 max P típusú olajleválasztó vasbeton műtárgy			
Teljesítmény: **15 liter/sec**	Műszaki specifikáció: **MSZ EN 858-1 : 2002/A1 : 2005**	[CM]	Sorszám: 22.
Tisztítási határérték: **2 mg/liter szerves oldószer extrakt** (SZOE)	**1-es sz. melléklet**		
Felhasználási terület: **Áruházak parkolói, benzinkutak, buszpu.-k**	Iszaptér térfogata = $Q_{\text{névleges}}$ x 200		
Rész tömeg: **Vasbeton aknafedlap: 1400 kg; Aknafenékelem: 6690 kg**	Összes tömeg: **8090 kg**		
Készült: Leier Hungária Kft. jánossomorjai telephelyén (9241 Jánossomorja, Óvári út)	Készítette: Bőti Gergő (mélyépítés, környezettechnika munkaelőkészítés)		

LOL SUPER

www.leier.hu