ISZAPÜLEPÍTŐ

HOSSZMETSZET

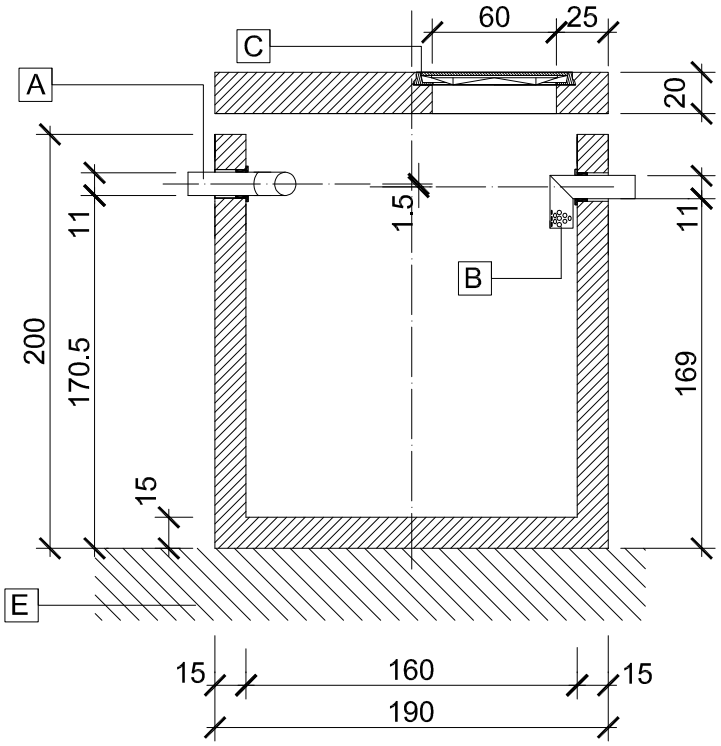

KERESZTMETSZET

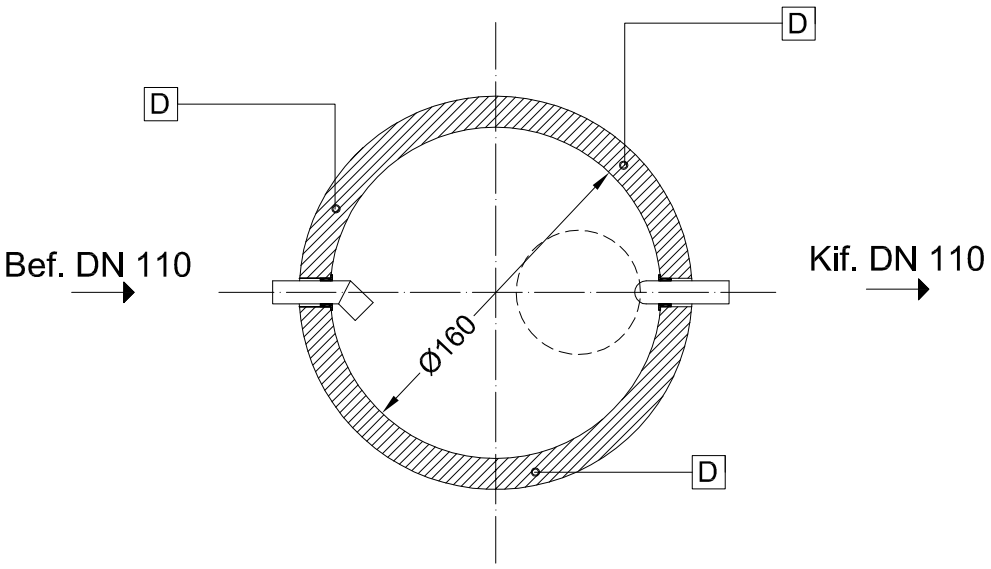

A Befolyó csőcsonk

B Kifolyó csőcsonk

C Nyitható lebúvónyílás (B125 kN terhelésre)

D Beépített emelődübelek a mozgatáshoz (3 db M30-as)

E Méretezett ágyazat

LIF 160 / 200 típusú iszapülepítő vasbeton műtárgy			
Összes tömeg: **5790 kg**	Műszaki specifikáció: **É - 054 / 2006 ÉME**	[CM]	Sorszám: 3.
Iszaptér térfogata = 3,1 m3	Csatlakozó csőátmérő = DN 110 mm	**1-es sz. melléklet**	
Felhasználási terület: **Parkolók, benzinkutak, buszpályaudvarok, gépparkok, pihenők, áruházak**			Leier www.leier.hu
Készült: Leier Hungária Kft. jánossomorjai telephelyén (9241 Jánossomorja, Óvári út)		Készítette: Bőti Gergő (mélyépítés, környezettechnika munkaelőkészítés)	